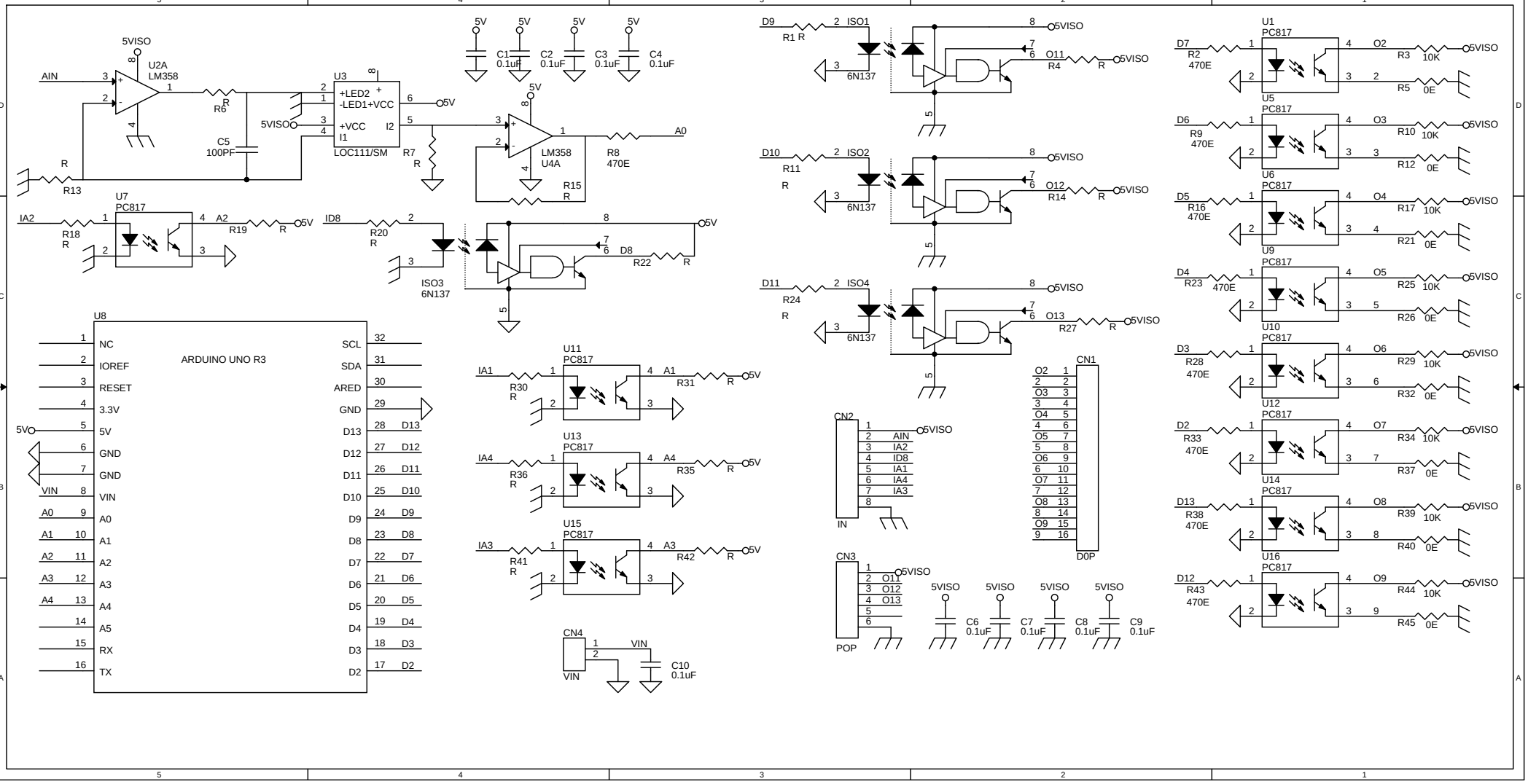
5VISO
U2A
LM358
AIN
R6
R
C5
100PF
R13
U3
+LED2
-LED1+VCC
+VCC
I1
I2
LOC111/SM
R7
R
5V
C1
0.1uF
C2
0.1uF
C3
0.1uF
C4
0.1uF
LM358
U4A
R8
470E
A0
R15
R
U7
PC817
IA2
R18
R
A2
R19
R
ID8
R20
R
ISO3
6N137
D8
R22
R
U8
ARDUINO UNO R3
NC
IOREF
RESET
3.3V
5V
GND
GND
VIN
A0
A1
A2
A3
A4
A5
RX
TX
SCL
SDA
ARED
GND
D13
D12
D11
D10
D9
D8
D7
D6
D5
D4
D3
D2
U11
PC817
IA1
R30
R
A1
R31
R
U13
PC817
IA4
R36
R
A4
R35
R
U15
PC817
IA3
R41
R
A3
R42
R
CN4
VIN
C10
0.1uF
D9
R1 R
ISO1
6N137
O11
R4
R
D10
R11
R
ISO2
6N137
O12
R14
R
D11
R24
R
ISO4
6N137
O13
R27
R
CN2
IN
AIN
IA2
ID8
IA1
IA4
IA3
CN3
POP
O11
O12
O13
CN1
D0P
O2
O3
O4
O5
O6
O7
O8
O9
C6
0.1uF
C7
0.1uF
C8
0.1uF
C9
0.1uF
U1
PC817
D7
R2
470E
O2
R3
10K
R5
0E
U5
PC817
D6
R9
470E
O3
R10
10K
R12
0E
U6
PC817
D5
R16
470E
O4
R17
10K
R21
0E
U9
PC817
D4
R23
470E
O5
R25
10K
R26
0E
U10
PC817
D3
R28
470E
O6
R29
10K
R32
0E
U12
PC817
D2
R33
470E
O7
R34
10K
R37
0E
U14
PC817
D13
R38
470E
O8
R39
10K
R40
0E
U16
PC817
D12
R43
470E
O9
R44
10K
R45
0E